esm | software solutions GmbH

Funktionsweise
FED | PGA

Plattform für Glasfaserausbau.

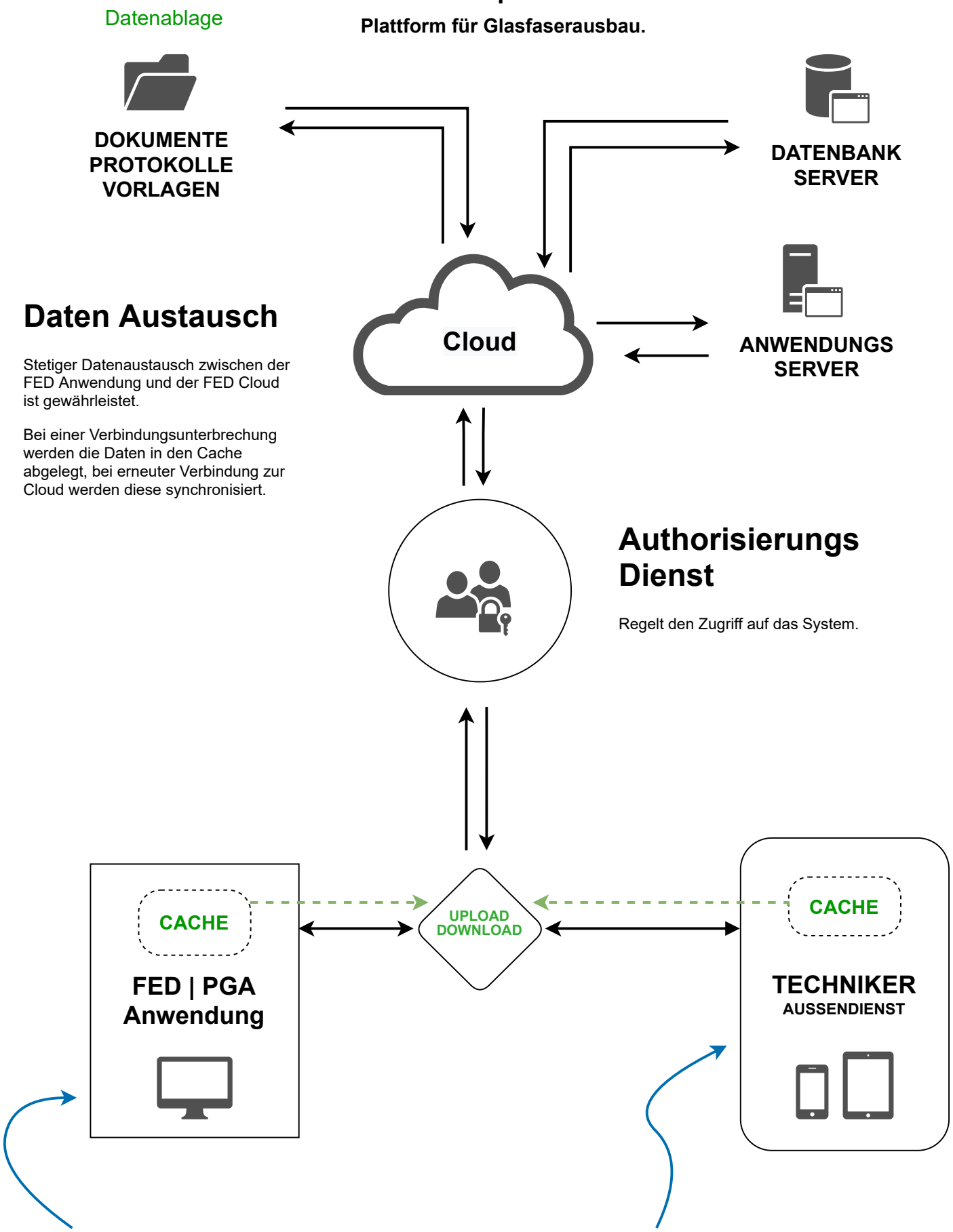

Daten Austausch

Stetiger Datenaustausch zwischen der FED Anwendung und der FED Cloud ist gewährleistet.

Bei einer Verbindungsunterbrechung werden die Daten in den Cache abgelegt, bei erneuter Verbindung zur Cloud werden diese synchronisiert.

Authorisierungs Dienst

Regelt den Zugriff auf das System.

Desktop-Variante

Version die über einen Desktop-PC / Laptop betrieben wird.

Mobile-Variante

Version die über ein Mobiles Endgerät betrieben wird.

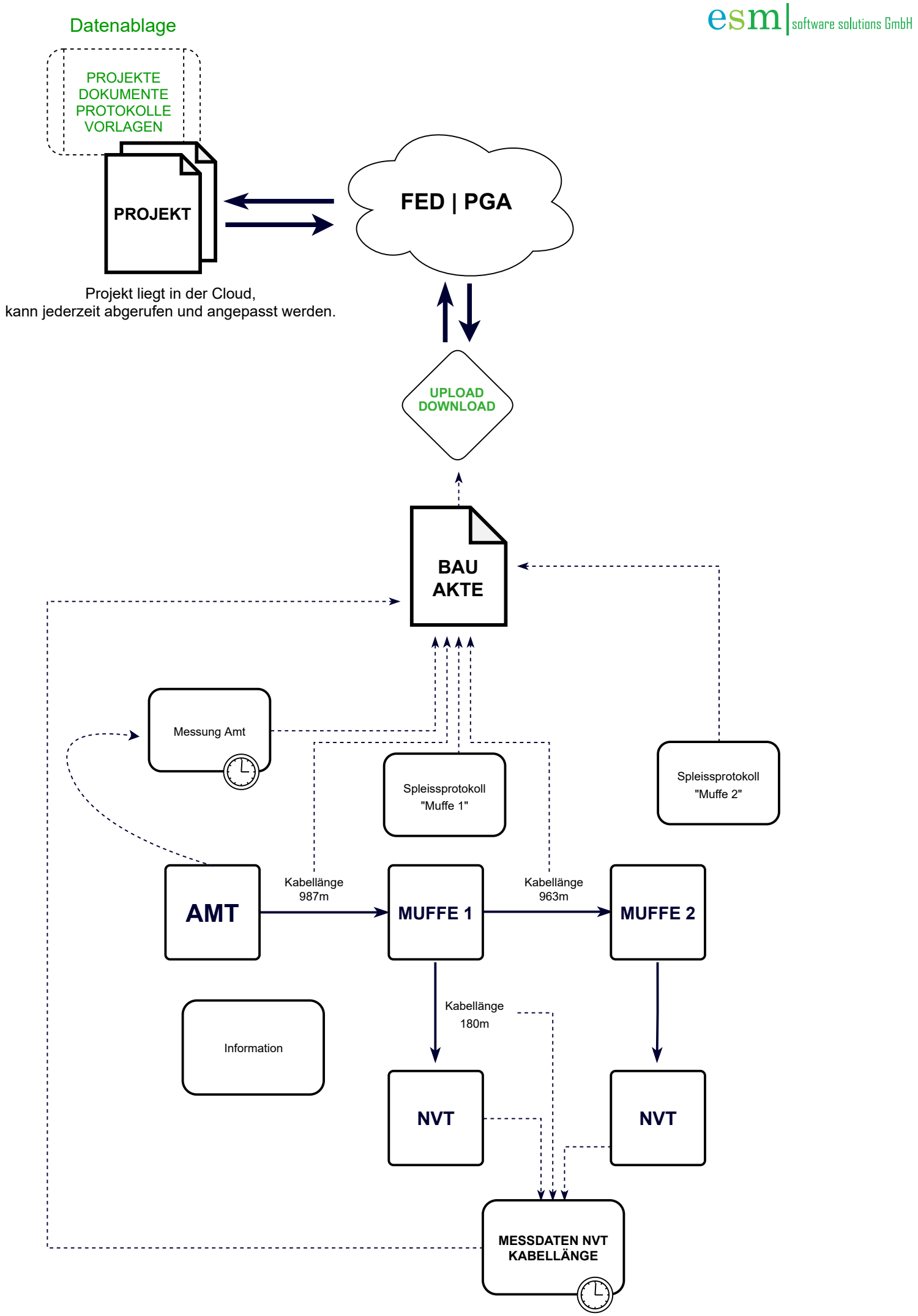
Datenablage
esm software solutions GmbH
PROJEKTE
DOKUMENTE
PROTOKOLLE
VORLAGEN
PROJEKT
FED | PGA
Projekt liegt in der Cloud,
kann jederzeit abgerufen und angepasst werden.
UPLOAD
DOWNLOAD
BAU
AKTE
Messung Amt
Spleissprotokoll
"Muffe 1"
Spleissprotokoll
"Muffe 2"
AMT
Kabellänge
987m
MUFFE 1
Kabellänge
963m
MUFFE 2
Information
Kabellänge
180m
NVT
NVT
MESSDATEN NVT
KABELLÄNGE

Bauvorhaben als Projekt
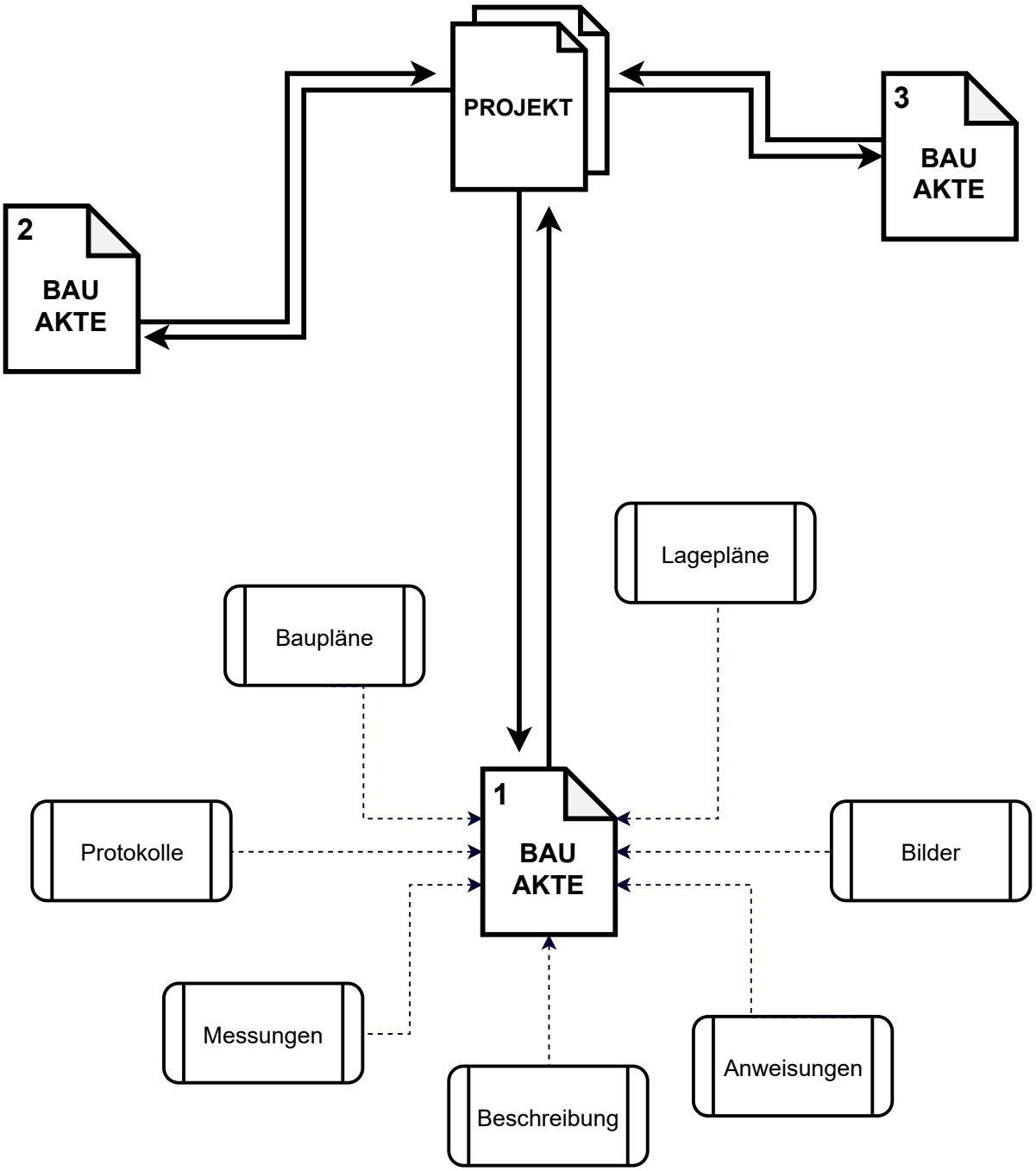
Daten werden in Projekte zusammengefasst, ein Projekt kann aus einer beliebigen Anzahl von Bauakten bestehen, diese wiederum beinhalten die benötigten Informationen wie Messungen, Anweisungen des Auftraggeber oder etwaige Protokolle.